HORIZON STAR

HORIZON STAR

Ein Star in Design und Funktion mit verborgenen Qualitäten: die großzügig bemessene Filterfläche bleibt unsichtbar und verbirgt sich hinter der Randabsaugung aus Edelstahl rostfrei. Horizon Star gibt es in 90, 120 und 150 cm Breite als Wand- und Inselhaube. Die Wandhaube deckt in den wahlweise erhältlichen Teifen von 50 oder 60 cm Arbeitsplattentiefen von 60 oder 70 cm wirksam ab.

Milieufoto:

Wandmontage

Essenlüfter-Wandhaube, 90/120/150 cm breit, aus Chromnickelstahl mit Randabsaugung vor der Filterfläche.

Elektronische Steuerung mit blauer Digitalanzeige. Nachlaufautomatik. Innovativer 755m³/h ebm-Motor mit NR-Technologie 58dBa Anschlussstutzen NW 150. Anschlusswert 260(280) Watt.

O+F Profitechnik:
· Metallfettfilter mit Lebenszeitgarantie
· Abklappbare Randabsaugung vor der Filterfläche

Beleuchtung:
· 3 (4) x 20 Watt Halogen

Optionen:
· ELG-Versionen ohne externe Gebläseeinheiten
· interner Motor 1060 m³/h
· LED Beleuchtung

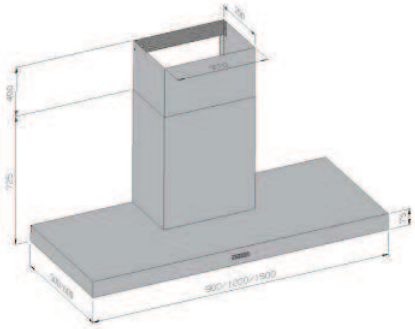

Sonderzubeör
· Kohlefilter für Umluftbetrieb

Planungshinweise:
· Mindestabstand zur Kochstelle 54cm
· Für Gaskochstellen nicht geeignet
· Abluftplanung nach hinten: Abluftstutzen 35cm über UK Chassis

Kochinsel

Essenlüfter-Kochinselhaube, 90/120 /150x60 cm breit, aus Chromnickelstahl mit Randabsaugung vor der Filterfläche.

Elektronische Steuerung mit blauer Digitalanzeige. Nachlaufautomatik. Innovativer 755m³/h ebm-Motor mit NR-Technologie 58dBa Anschlussstutzen NW 150. Anschlusswert 260(280) Watt.

O+F Profitechnik:
· Metallfettfilter mit Lebenszeitgarantie
· Abklappbare Randabsaugung vor der Filterfläche

Beleuchtung:
· 3 (4) x 20 Watt Halogen

Optionen:
· ELG-Versionen ohne externe Gebläseeinheiten
· interner Motor 1060 m³/h
· LED Beleuchtung

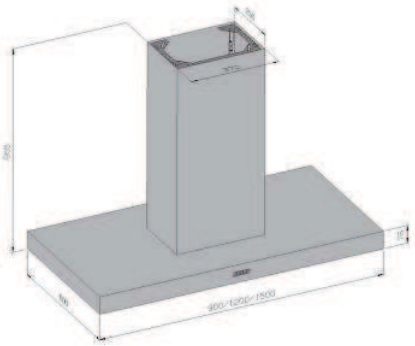

Sonderzubeör
· Kohlefilter für Umluftbetrieb
· Umluft-Schacht
· Änderungen der Gesamthöhe AV-SK
· Abluftverkleidung-Decke AV-D
· Abluftschacht-Ausschnitt: AUSSCHNITT

Planungshinweise:
· Mindestabstand zur Kochstelle 54cm
· Für Gaskochstellen nicht geeignet
· Abluftplanung nach hinten: Abluftstutzen 35cm über UK Chassis

Seite als PDF runterladen